現場タイル張り用　ロッキンウォール標準図　2/2

各部詳細図

1. 一般部

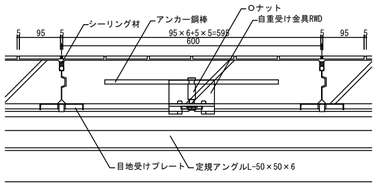

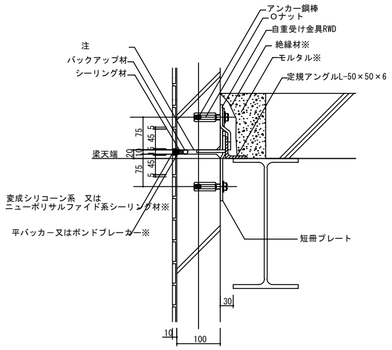

詳細図中
注：
耐火構造などで必要な
場合は、耐火目地材を
充填する。

2. コーナー部（専用SCP仕様）

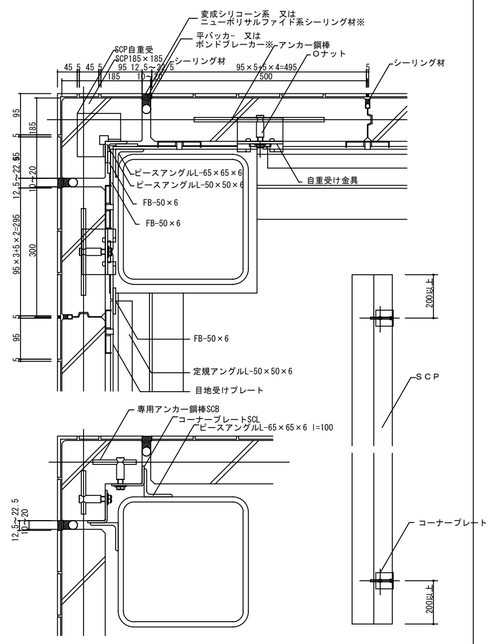

3. 布基礎部

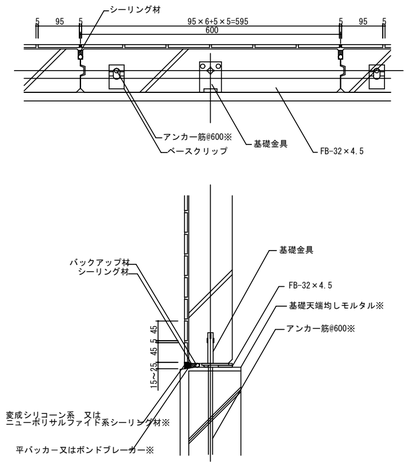

4. パラペット部（標準）

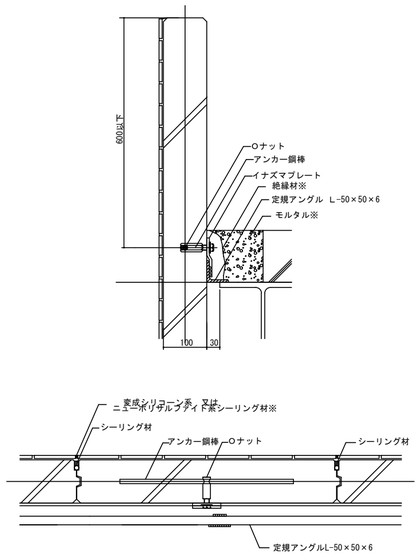

5. スラブ下納り（ベランダ内壁等）

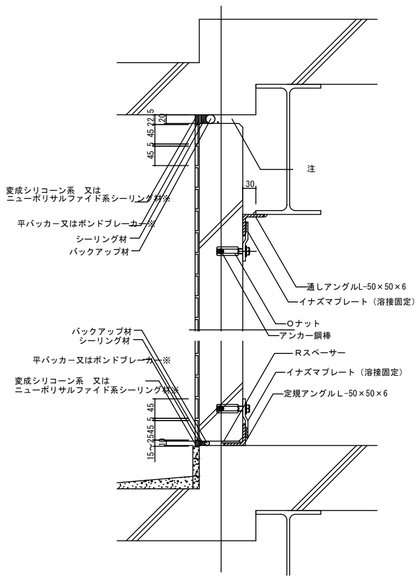

6-1. 開口部（標準）

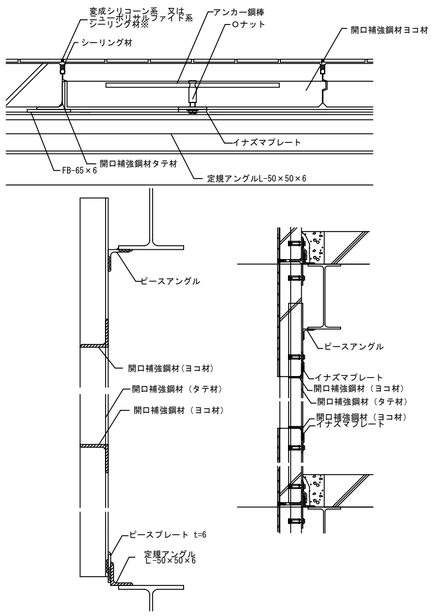

6-3. 開口部（スラブ下納り）

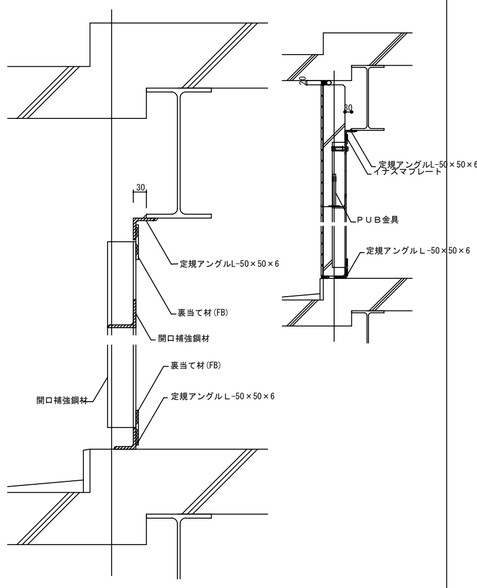

7. コーナー部（一般パネル仕様）
ベランダ手摺壁取り合い部

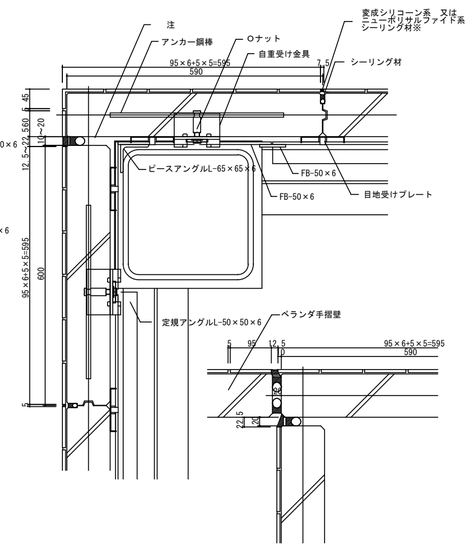

ベランダ手摺壁取り合い部

摘要　※ は元請様工事を示します	設計年月日	変更年月日	承認	設計	製図	工事名称	図面番号
注1：耐火構造などで必要な場合は耐火目地材を充填	年　月　日					設計図	
'18.03改訂						図面名 現場タイル張り用　ヘーベルロッキンウォール標準図　2/2	